2024 450RX

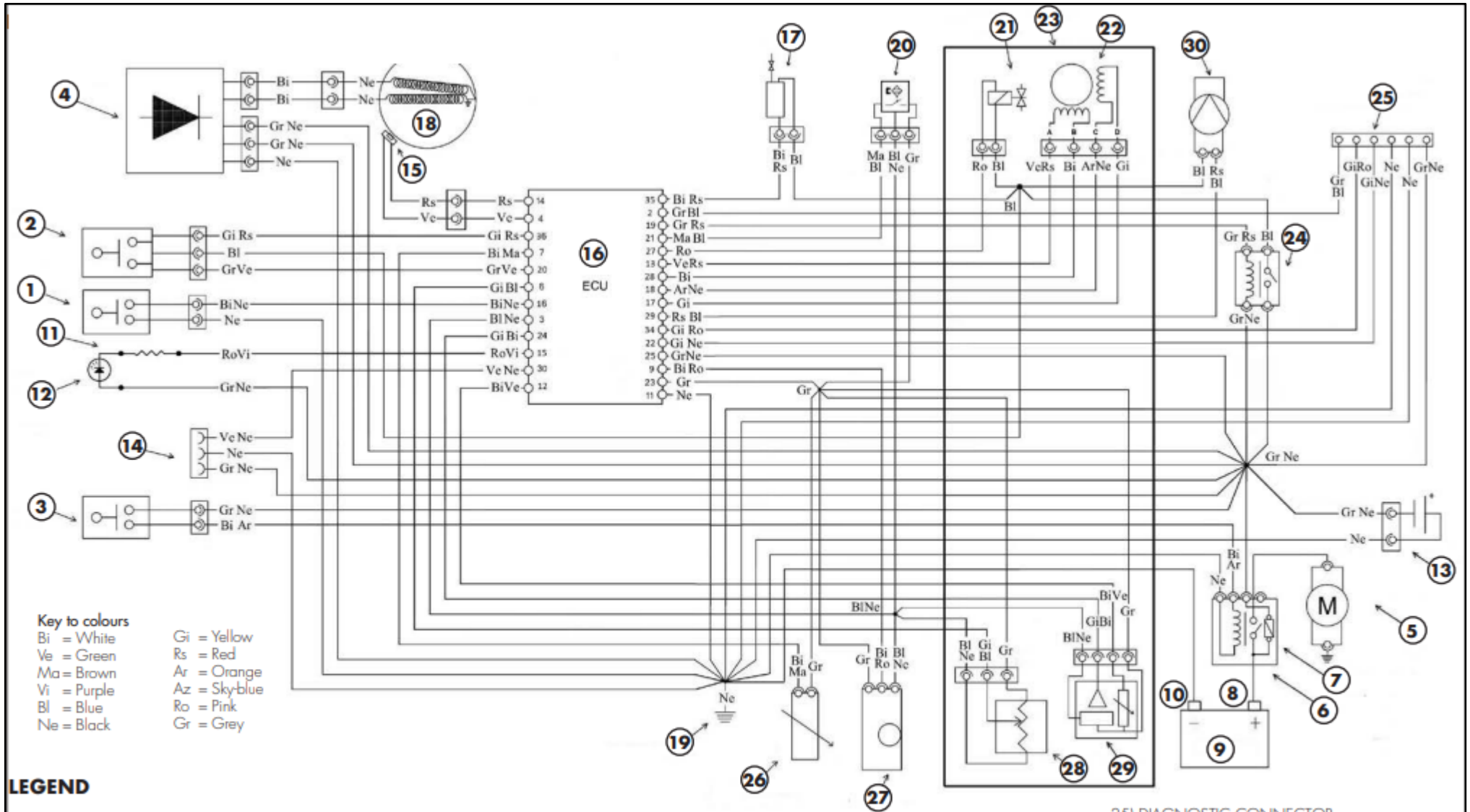

LEGEND

1) ENGINE STOP BUTTON
2) SECOND MAP SWITCH
3) START BUTTON
4) VOLTAGE REGULATOR
5) STARTER MOTOR
6) 10A FUSE
7) STARTER RELAY
8) BATTERY POSITIVE TERMINAL
9) LITHIUM 12V 2AH BATTERY
10) BATTERY NEGATIVE TERMINAL
11) RESISTANCE 470 Ω
12) MIL WARNING LIGHT
13) CONDENSATOR 4700 μF
14) GENERATOR
15) PICK-UP
16) ELECTRONIC CONTROL UNIT
17) IGNITION COIL
18) STATOR
19) FRAME EARTH
20) GEAR SENSOR
21) INJECTOR 1
22) STEPPER MOTOR
23) THROTTLE BODY
24) ACTUATORS RELAY
25) DIAGNOSTIC CONNECTOR
26) TEMPERATURE SENSOR
27) ROLLOVER
28) TPS
29) T-MAP
30) FUEL PUMP